TECHNICAL FILES

Modello - Model Model - Gerätetyp		**TG3N/HA-R2+EV**
		Code Production TEMG3V2520-DM
Descrizione - Description - Description - Beschreibung		**3 Doors**
Tipo di teglie - Trays type - Type de plateaux - Blechetyp - Tipo de fuentes		GN 1/1
Range		-2°C...+8°C
Scheda Elettronica - Electronic card		EVCO EVX214
Funzionamento - Operating Mode - Mode de fonctionnemen - Betriebsmodus **S** = Statico-Static-Statique-Stille Kühlung **V** = Ventilato-Ventilated-Ventile-Umluftkühlung		**V**
Capacità lorda - Gross Capacity - Capacité brute - Bruttovolumen	l	355
Dimensioni esterne - External Dimension - Dimensions externes - ußenabmessungen		
Lunghezza - Width -Largeur - Breite	mm	1805
Profondità / con porte aperte - Depth / with open doors Profondeur avec portes ouverte - Tiefe/mit geöffneter Tü	mm	700/1090
Altezza - Height - Hauteur - Höhe	mm	850
Dimensioni interne - Internal Dimension - Dimensions internes - Innenabmessungen		
Lunghezza - Width -Largeur - Breite	mm	1239
Profondità - Depth - Profondeur - Tiefe	mm	530
Altezza - Height - Hauteur - Höhe	mm	540
Porte - Doors - Portes - Türen		3
Dotazione Standard - Standard Equipment - Equipement standard - Standardausstattung		**GN 1/1** Griglia plastificata - Plastic-Coated Grid Grille Plastifiee - Kunstoff-Beschichtetes Gitter 3
Serratura - Lock - Serrure - Schloss		☐
Fondo inox - Stainless Steel bottom - Fond inox - Edelstahlgrundboden		☐
Sbrinamento - Defrost - Dégivrages - Abtauen		
Type		Gas caldo - Hot gas - Gaz chaude - Heissem Gas
N° Defrost in 24 hrs.		3
Evaporazione acqua sbrinamento - Evaporation of defrost water Evaporation eau de dégivrage - Tauwasserverdunstung		Gas caldo - Hot gas - Gaz chaude - Heissem Gas
Compressor embraco		
Model		EMC3119U
Potenza - Power - Puissance - Leistung	Hp	1/4
Potenza frigorifera - Refrigerant Power - Puissance frigorifique - Kälteleistung	watt	425
Refrigerante - Refrigerant type - Réfrigérant type - Kältemitteltyp	Type	R290
Quantità di refrigerante - Refrigerant quantity - Quantité de réfrigérant - Käaltemittelmenge	gr	**80**
Potenza assorbita - Total Power - Puissance - Leistung	watt	250W - 1A
Tensione alimentazione - Supply Voltage - Tension d'alimentation - Anschlussspannung	V	230V~ 50Hz
Peso Netto - Net weight - Poids net - Netto Gewicht	kg	206
Volume - Volume - Volume - Volumen	mc	1,42
Efficienza Energetica - Energy Efficiency - Classe Énergie - Energieeffizienzklasse		A
Energia - Energy - Énergie - Energie kWh / annum		621
Volume Netto - Net Volume - Volume Net - Nettoinhalt	l	319
Classe Climatica - Climate Class - Classe Climatique - Klima Classe		**5** +40°C 40%

●= Dotazione di serie - Standard equipment - Dotation standard - Serien Ausstattung ☐=Optional

TECHNICAL FILES

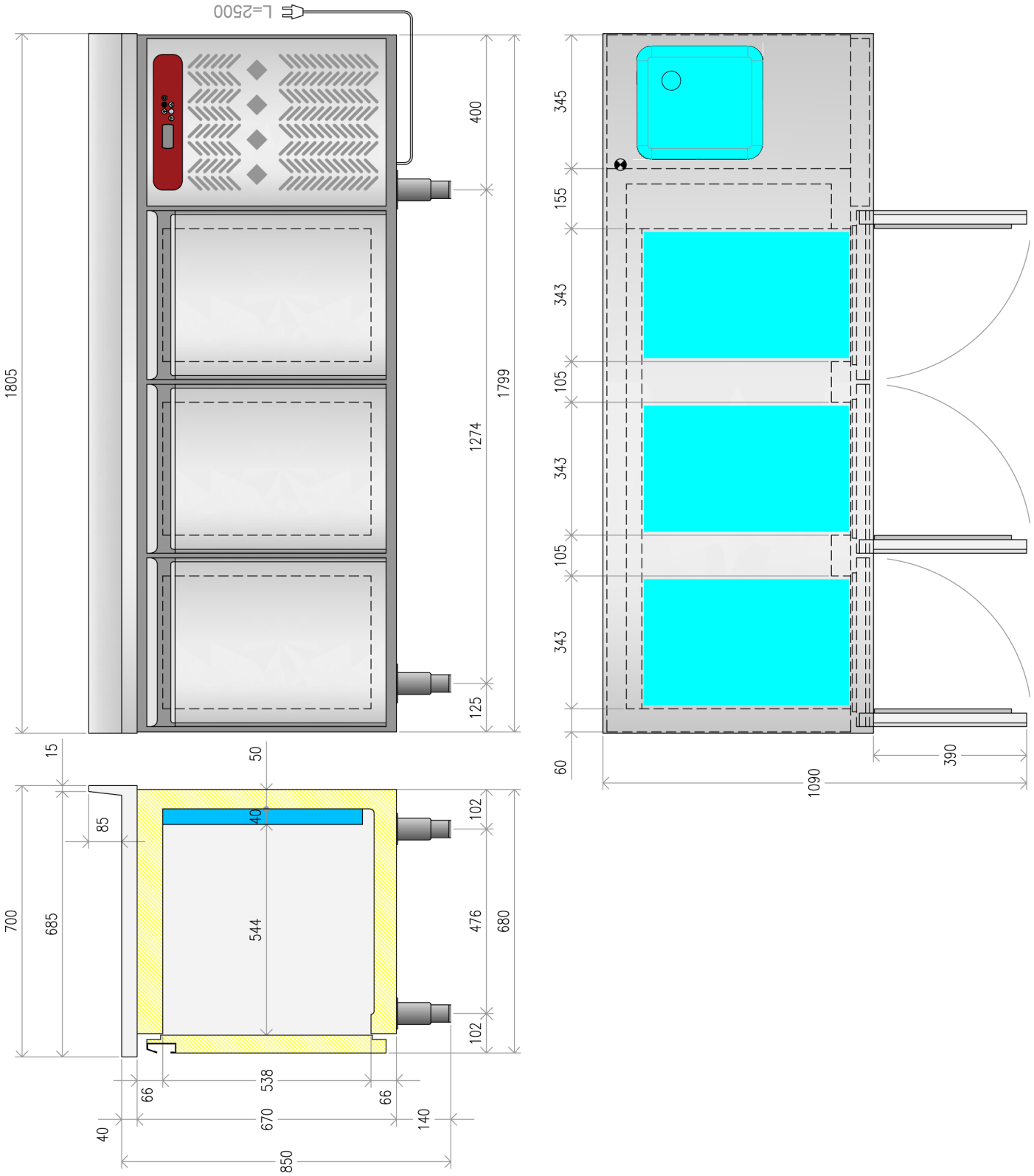
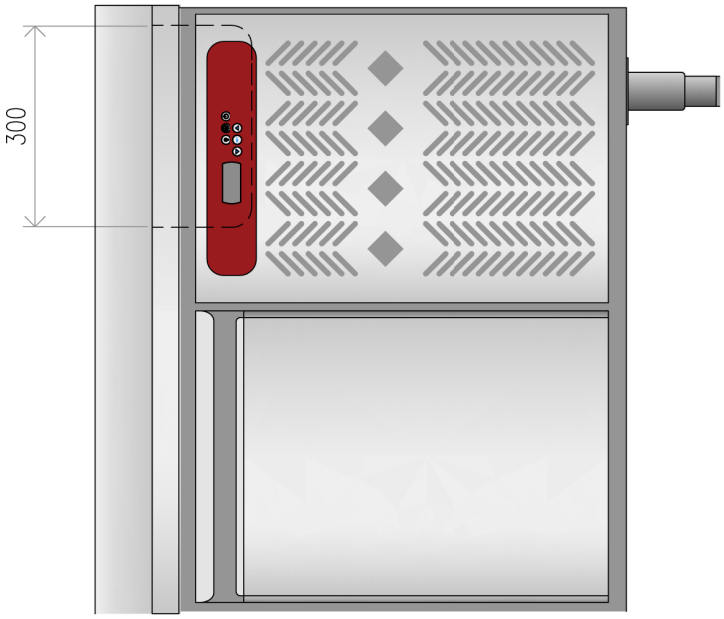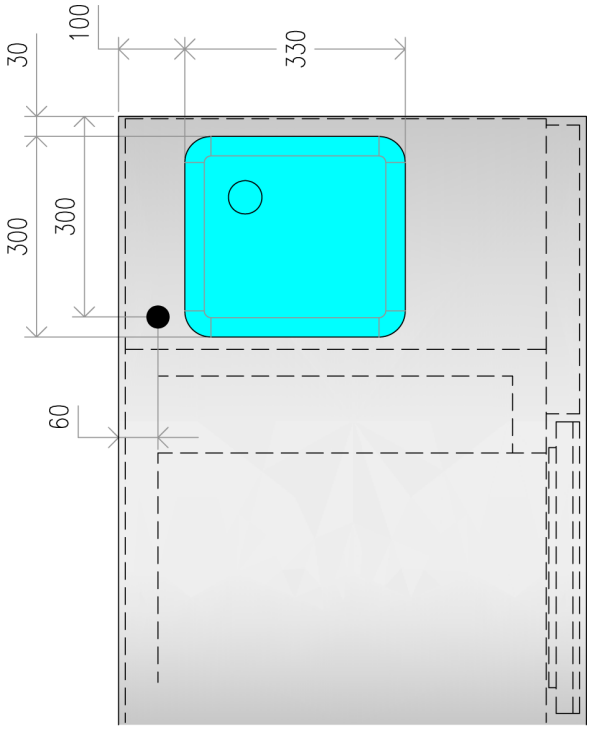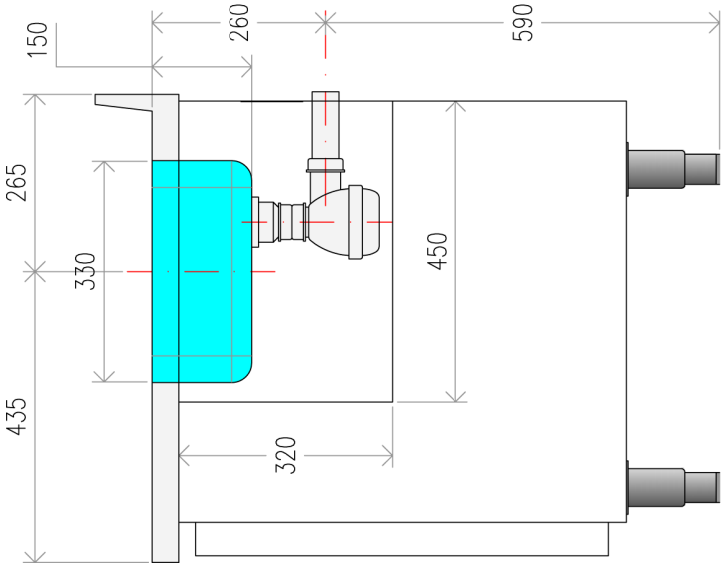
TECHNICAL FILES